3–3

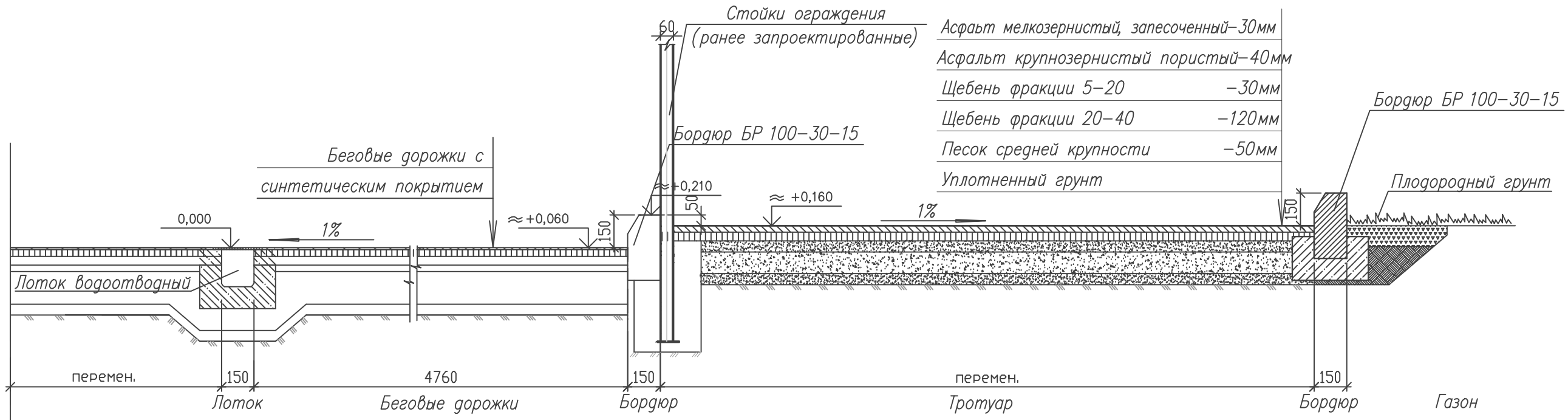

1

Отвод воды с тротуара в зеленую зону на криволинейном участке пешеходной зоны от точки Б до точки В

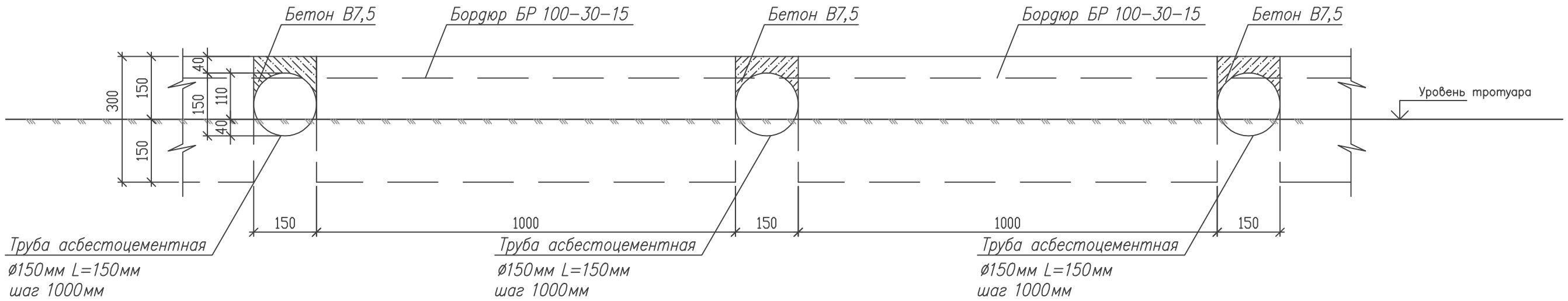

1. За отпносительную отметку 0,000 принята отметка верха решетки водоотводного лотка в том месте, где проходит сечение (Сам лоток уложен с уклоном по рельефу. Для кадого из сечений отм.0,000 – верх решетки).

2. Вода в пешеходной зоне, стекая по рельефу, отводится через отверстия в бордюре в зеленую зону. Отверстия в бордюре из асбетоцементных труб предусмотреть на криволинейном участке между точками Б и В (см.Разбивочный план, лист 3).

ИЗМ.	КОЛ.УЧ	ЛИСТ	N ДОК.	ПОДПИСЬ	ДАТА
Разработал		Бархо Ю.А.			09.2016г
Проверил		Сотникова Г.Ю.			09.2016г
Нормоконтроль		Сотникова Г.Ю.			09.2016г

71–16

Капитальный ремонт электроснабжения и пешеходной зоны стадиона "Урожай" по адресу: Краснодарский край, Павловский район, ст.Павловская, ул.Горького,304

Пешеходная зона

СТАДИЯ	ЛИСТ	ЛИСТОВ
РП	5	5

Сечение 3–3.
Отвод воды с тротуара.

ООО "Павловская проектно-сметная группа"

СОГЛАСОВАНО

Взам. инв.N

Подпись и дата

Инв.N подл.